inurma

ENVIRONMENTAL TECHNICAL SOLUTIONS

FICHA TÉCNICA

BANCO POLIETILENO

www.inurma.com

inurma
ENVIRONMENTAL TECHNICAL SOLUTIONS

FICHA TÉCNICA

BANCO POLIETILENO

Banco de polietileno inyectado en una sola pieza. Ecológico y reciclable, con gran calidad de resistencia a los rayos UV y a los ambientes marinos. No se oxida y no necesita mantenimiento. Gran resistencia a agentes químicos y a los impactos. Intorelante frente a parásitos y hongos.

INURMA · Calle Jiloca, 3 Nave 5B · 08223 Terrassa, BCN · +34 937 884 766 · info@inurma.com

inurma
ENVIRONMENTAL TECHNICAL SOLUTIONS

FICHA TÉCNICA
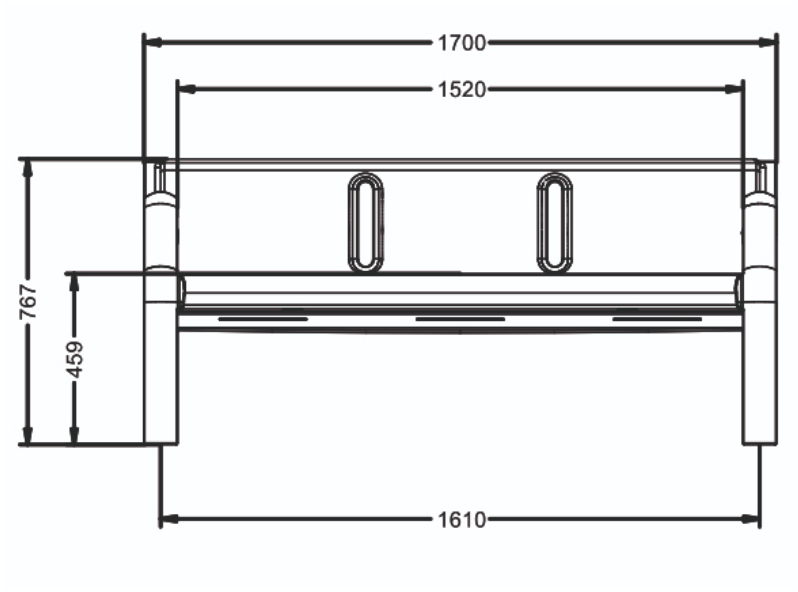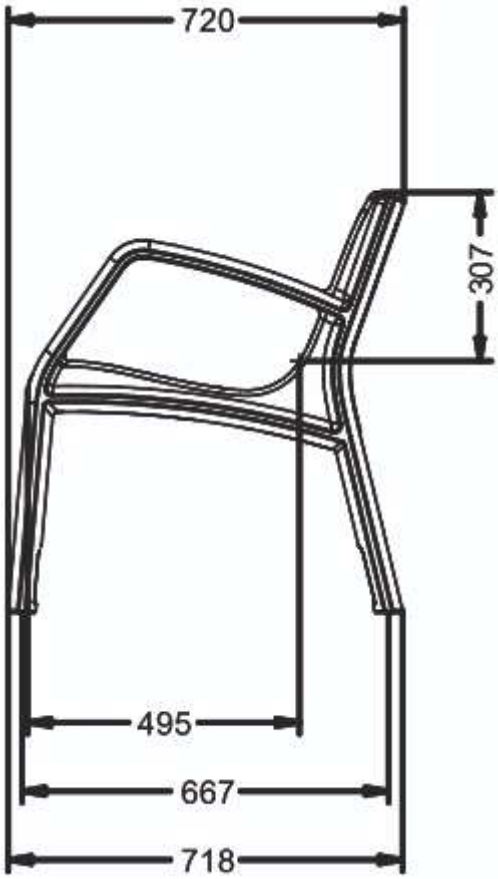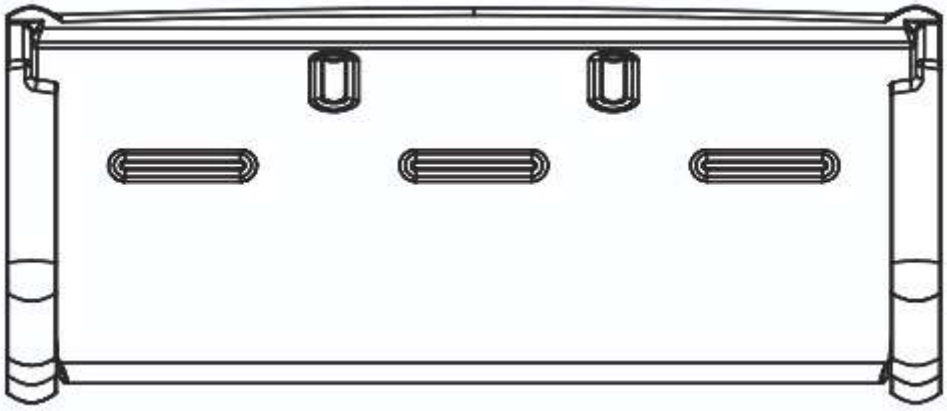
CARACTERÍSTICAS TÉCNICAS	
1. Materiales	Polietileno de gran calidad. Material ecológico y reciclable
2. Medidas	720 x 1700 x 767 mm
3. Características	· Excelente comportamiento a los rayos UV y ambientes marinos · Gran resistencia a agentes químicos e impactos · Intolerable frente a parásitos y hongos · Antigrafiti y fácil de limpiar ·Sin mantenimiento
4. Tornillería	Tornillería M10x 100