inurma

ENVIRONMENTAL TECHNICAL SOLUTIONS

FICHA TÉCNICA

BANCO TROPICAL

ENVIRONMENTAL TECHNICAL SOLUTIONS

FICHA TÉCNICA

BANCO TROPICAL

Banco de polietileno de gran calidad de color gris. Ecológico y reciclable. Excelente comportamiento a los rayos UV y ambientes marinos. Gran resisténcia a agentes químicos e impactos. Inalterable frente a parásitos, hongos.Sin mantenimiento.

Características:

- Ecológico y reciclable
- Antigrafiti y fácil de limpiar
- Sin mantenimiento
- Económico y duradero
- Tratado con UV
- Gran robustez

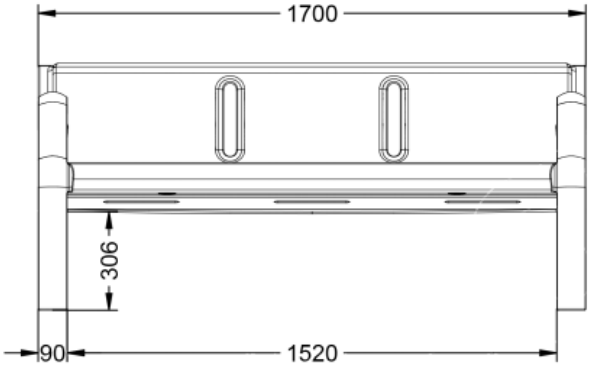

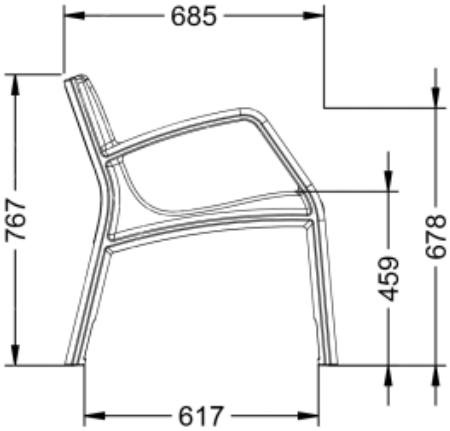

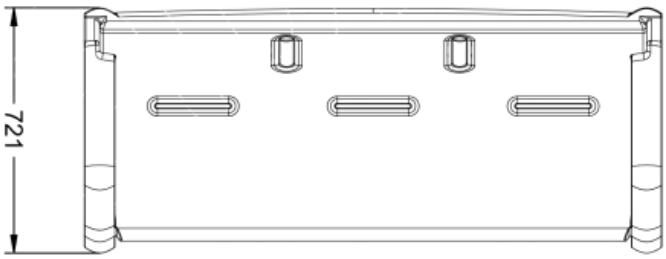

Disponible en diferentes colores:

INURMA · Calle Jiloca, 3 Nave 5B · 08223 Terrassa, BCN · +34 937 884 766 · info@inurma.com